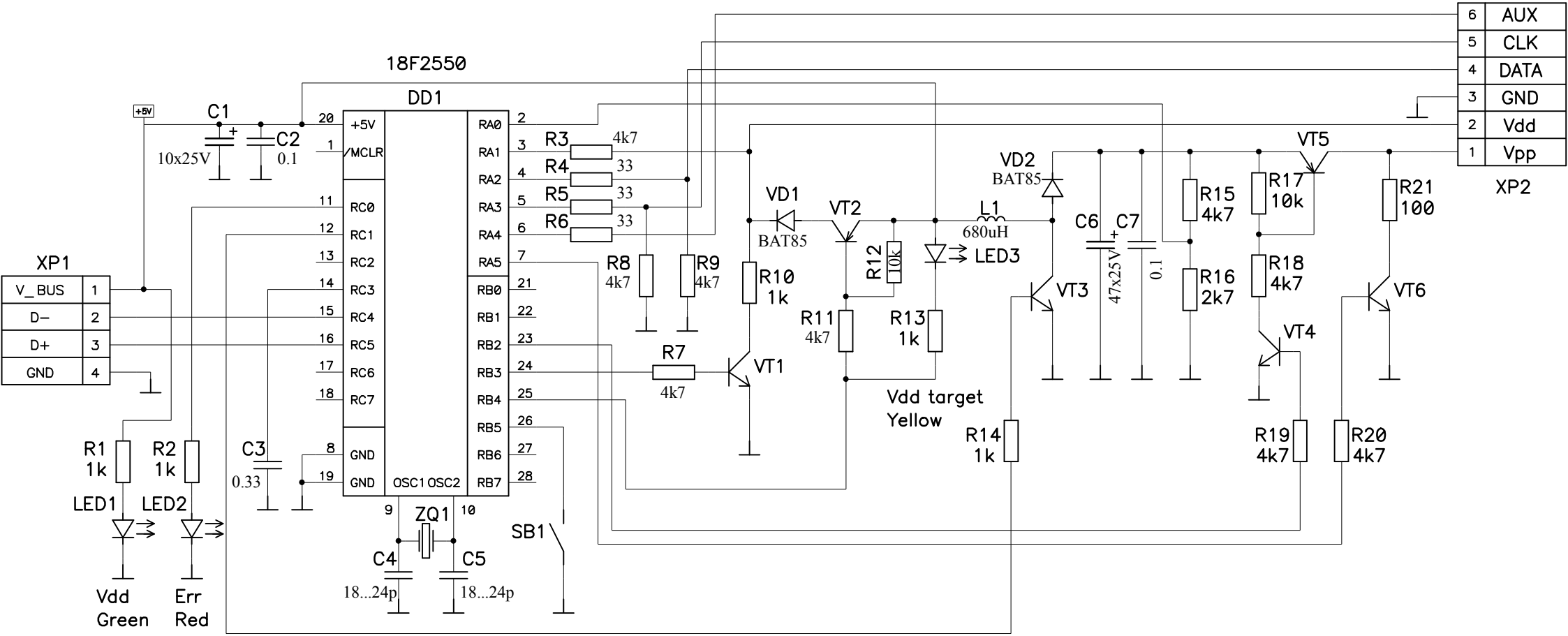

VT1,VT3, VT4, VT6 – MMBT3904
VT2, VT5 – MMBT3906